# KATALOG PROIZVODA

2020

# EKOLUKA KEY

Pouzdan partner za zajednički uspeh

# KATALOG PROIZVODA

2020

# SADRŽAJ


O NAMA 7-8

ROLETNE

ALUMINIJUMSKE LAMELE I KUTIJE 11-12

ALUMINIJUMSKE BOČNE STRANICE 13-14

ALUMINIJUMSKI PROFILI 15-16

PVC KUTIJE I VODILICE 17-18

KOMPONENTE ZA ROLETNE 19-22

ROLO VRATA

LAMELE I KOMPONENTE ZA ROLO VRATA 25-28

KOMARNICI

ROLO KOMARNICI 31-32

PLISE KOMARNICI 33-36

FIKSNI KOMARNICI 37-38

MOTORI

MOTORI 41-42

KURBLE 43-44

AUTOMATIKA 47-50

# O NAMA

Na osnovu dosadašnjeg pozitivnog iskustva i ostvarenih poslovnih rezultata u proteklom periodu i u cilju realizacije novih, još ambicioznijih ciljeva i stvaranja ambijenta za još uspešniju poslovnu saradnju kako sa postojećim tako i sa novim poslovnim partnerima, EKOLUKA KEY D.O.O. sa posebnim zadovoljstvom predstavlja katalog proizvoda iz oblasti roletnarstva koje imamo u našoj komercijalnoj ponudi.

Odabirom renomiranih svetskih proizvođača sa kojima imamo dugoročnu i uspešnu poslovnu saradnju, u mogućnosti smo da tržištu ponudimo kontinuirano i stabilno snabdevanje širokog asortimana proizvoda koji svojim kvalitetom i pristupačnim cenama zadovoljavaju stroge tržišne kriterijume.

Preduzeće EKOLUKA KEY D.O.O. je tokom prethodnih godina steklo poverenje velikog broja kupaca što je omogućilo da izgradi prepoznatljiv i dobro prihvaćen identitet na tržistu i postane jedan od vodećih dobavljača aluminijumskih i PVC lamela, aluminijumskih i PVC profila, aluminijumskih i PVC kutija, cevastih motora, repromaterijala za rolo, plise i fiksne komarnike kao i ostale prateće opreme i pribora.

Veliki broj postojećih kupaca i poslovnih partnera se kroz višegodišnju uspešnu komercijalnu saradnju sa kompanijom EKOLUKA KEY D.O.O. upoznao sa našom poslovnom politikom, koja se pre svega ogleda u konstantnom usavršavanju, negovanju dobrih poslovnih odnosa sa kupcima i inovativnom uvođenju novih proizvoda u skladu sa striktnim zahtevima tržišta.

Pažnja kompletnog EKOLUKA KEY D.O.O. tima usmerena je ka maksimalnom udovoljenju zahteva naših kupaca, postizanju što većeg kvaliteta proizvoda koje plasiramo, obezbeđenju povoljnih cena, stalnom proširenju asortimana, kontinuitetu i stabilnosti u snabdevanju.

EKOLUKA KEY D.O.O. želi da veruje da i ovaj katalog koji je prvenstveno namenjen kupcima svakako može doprineti još kvalitetnijoj poslovnoj saradnji, postizanju još boljih rezultata i viših zajedničih poslovnih ciljeva.

Vaš,
EKOLUKA KEY D.O.O. TEAM

# ROLETNE

## ALUMINIJUMSKA LAMELA
(39mm, 45mm)

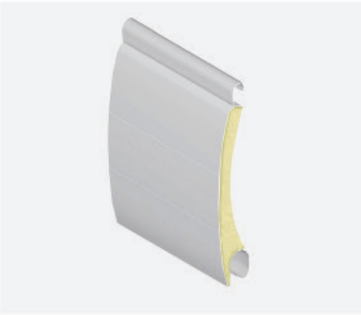

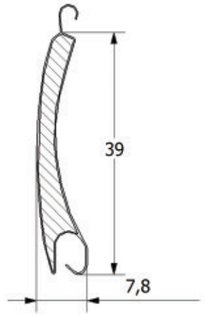


RAL 9016
RAL 9006
RAL 9005
RAL 7016
RAL 8017
RAL 8014
NUSSBAUM
ZLATNI HRAST

## PETOUGAONA LIMENA KUTIJA
(137mm, 165mm)

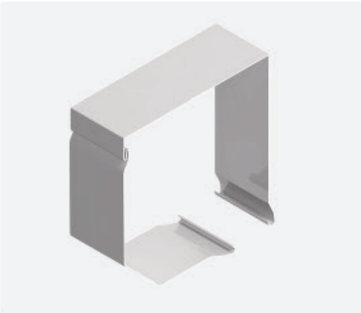

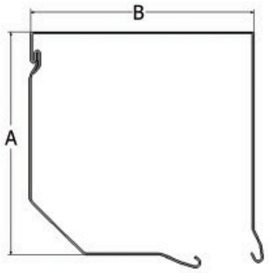


RAL 9016
RAL 8014

## POLUOBLA LIMENA KUTIJA
(137mm, 165mm)

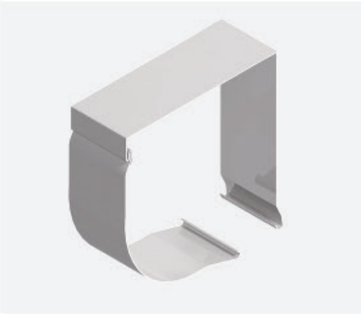

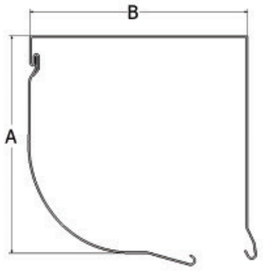


RAL 9016

## EKSTRUDIRANA POLUOBLA KUTIJA
(145mm, 170mm)

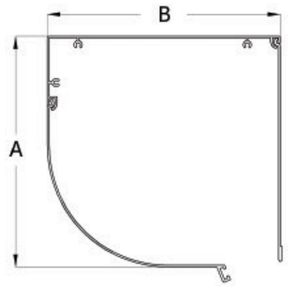


RAL 9016
RAL 9006
RAL 7016
RAL 8017
RAL 8014

## PODFASADNA KUTIJA
(180mm, 165mm)

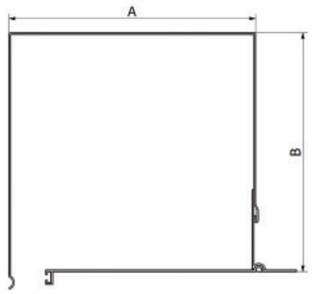


RAL 9016

## TERMO KUTIJA
(147mm, 172mm, 195mm)

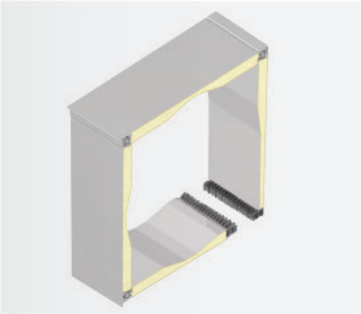

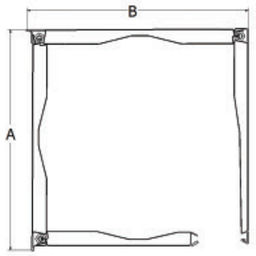


RAL 9016
RAL 9006
RAL 7016
RAL 8017
RAL 8014

## BOČNA STRANICA ZA PETOUGAONU KUTIJU
(137/45; 165/45)

- RAL 9016
- RAL 9006
- RAL 8017
- RAL 8014
- RAL 7016

## BOČNA STRANICA ZA POLUOBLU KUTIJU
(137mm, 145mm, 165mm, 170mm)

- RAL 9016
- RAL 9006
- RAL 8017
- RAL 8014
- RAL 7016

## BOČNA STRANICA ZA PODFASADNU KUTIJU
(165mm, 180mm)

- RAL 9016

## BOČNA STRANICA ZA TERMO KUTIJU
(147mm, 172mm, 195mm)

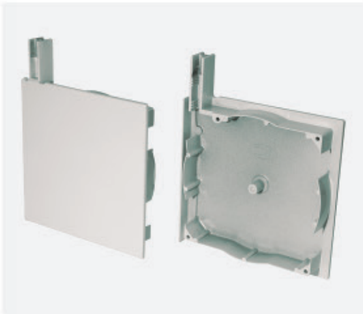

- RAL 9016
- RAL 9006
- RAL 8017
- RAL 8014
- RAL 7016

## BOČNA STRANICA ZA TERMO KUTIJU - SREDNJA
(172mm, 195mm)

## SEPARATOR
(172mm, 195mm)

## VODILICA
(53x22)

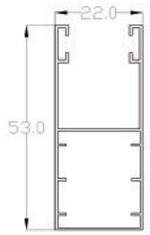


RAL 9016
RAL 9006
RAL 7016
RAL 8017
RAL 8014

## VODILICA SA DODATKOM

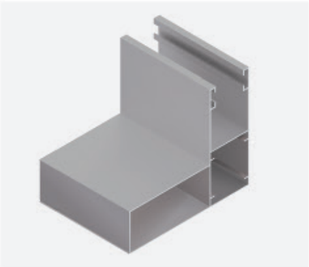

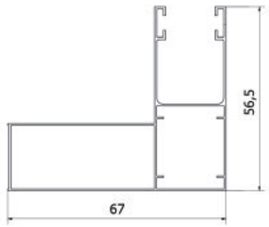


RAL 9016
RAL 9006
RAL 7016
RAL 8017
RAL 8014

## VODILICA SA PEROM

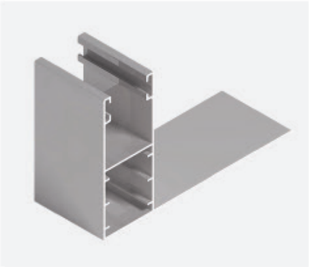

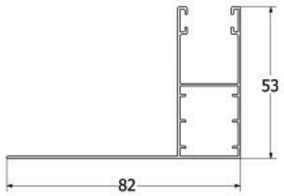


RAL 9016

## ZAVRŠNA JEDNOKANALNA LAJSNA

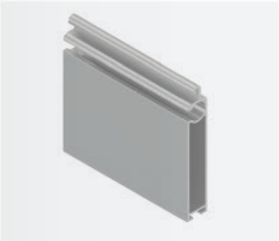

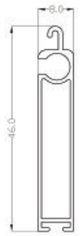


RAL 9016
RAL 9006
RAL 7016
RAL 8017
RAL 8014

## ZAVRŠNA DVOKANALNA LAJSNA

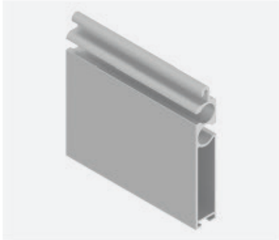

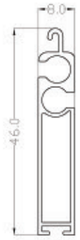


RAL 9016

## KVADRATNA CEV
(40x20)

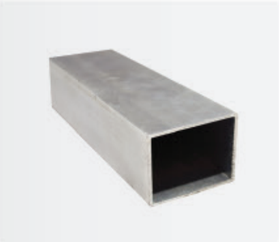

RAL 9016
RAL 8017
RAL 8014

## OKAPNICA
(150mm, 165mm, 180mm,195mm, 210mm, 225mm, 240mm)

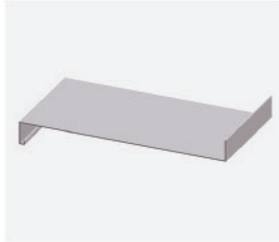

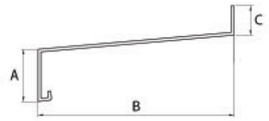


RAL 9016

## PVC LAMELA
(39mm)

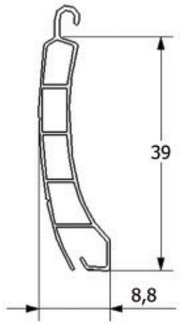


RAL 9016

## PVC KUTIJA
(203x203; 203x153)

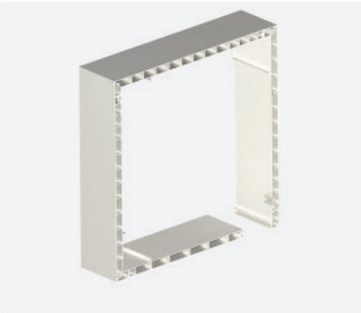

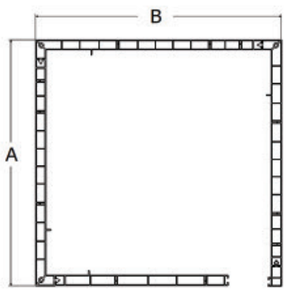


RAL 9016

## PVC KUTIJA
(188x188; 218x188
sa i bez L dodatka)

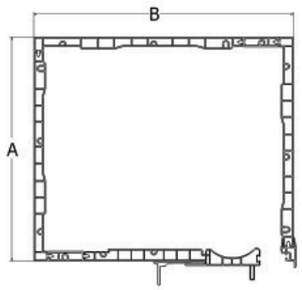


RAL 9016

## PVC VODILICA
(53x22)

RAL 9016

## PVC VODILICA

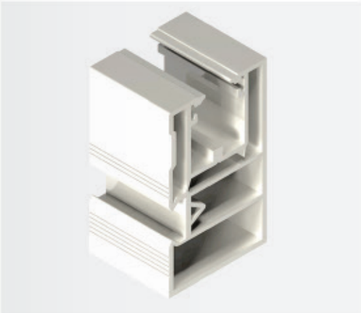

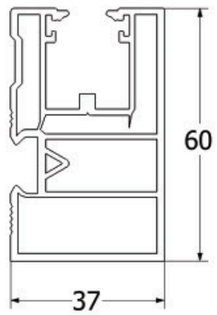


RAL 9016

## PVC DUPLA VODILICA

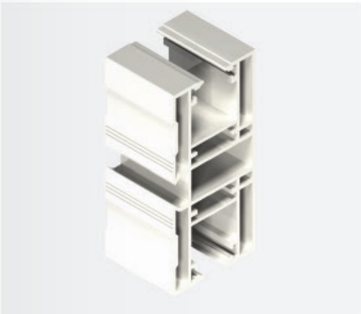

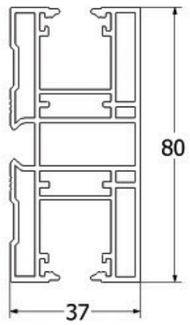


RAL 9016

LEŽAJ SA METALNIM UMETKOM (28x12)

METALNA OSOVINA (Ø40; Ø60)

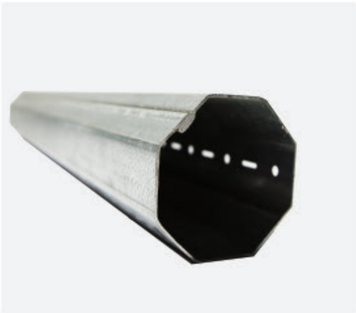

SPOJKA KUTIJE - SIDRO

NOSAČ ZASTORA SA PVC OBLOGOM (130x90x13mm)

NOSAČ ZASTORA SA GURTNOM (130x90x13mm)

OPRUGA

KOTUR SA TRNOM (40/115 Ø12; 40/140 Ø12)

KOTUR SA OTVOROM (40/115 Ø12; 40/140 Ø12)

ČAŠA SA TRNOM (Ø40)

ČAŠA SA OTVOROM ZA LEŽAJ (Ø40/ Ø60)

ROLNICA ZA ROLETNE

STOPER KRAĆI/ DUŽI

NEVIDLJIVI STOPER

ČEP ZA LAMELU (39mm, 45mm)

PVC ČEP (Ø10)

ČEP ZA ALUMINIJUMSKU VODILICU

UVODNIK ZA ALUMINIJUMSKU STRANICU

UVODNIK ZA NATUROLL STRANICE (137, 165)

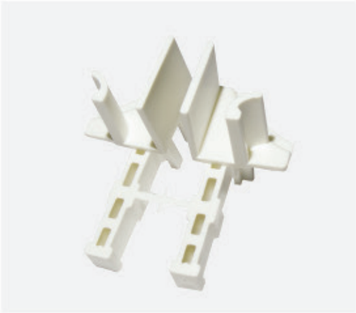

## UVODNIK TRAKE

## UVODNIK ZA KANAP

## KANAP ZA AUTOMAT
(4mm)

## TRAKA ZA AUTOMAT
(4mm)

## SILIKONSKA ČETKICA
(4.8x8; 4.8x10; 4.8x12; 6.7x6; 6.7x15; 6.7x18)

## GUMA ZA ZAVRŠNU LAJSNU

## AUTOMAT BEZ KANAPA

RAL 9016
RAL 8017

## AUTOMAT BEZ TRAKE

RAL 9016
RAL 8017

## AUTOMAT SA KANAPOM
(5m)

RAL 9016
RAL 8017
RAL 8014

## AUTOMAT SA TRAKOM
(5m, 6m)

RAL 9016
RAL 9006
RAL 9005
RAL 7016
RAL 8017
RAL 8014

# ROLO VRATA

## ALUMINIJUMSKA LAMELA
(55mm, 77mm)

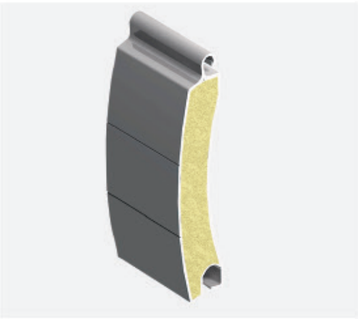

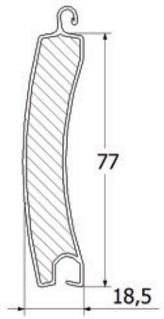


RAL 9016
RAL 9006
RAL 8017
RAL 7016

## ALUMINIJUMSKA ZAVRŠNA LAJSNA ZA ROLO VRATA
(90x15mm)

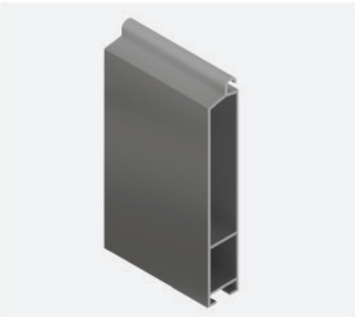

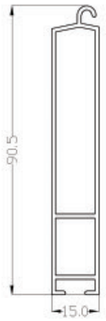


RAL 9016
RAL 9006
RAL 8017
RAL 7016

## ALUMINIJUMSKA VODILICA ZA ROLO VRATA
(90x35mm)

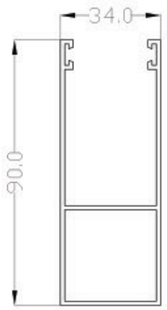


RAL 9016
RAL 9006
RAL 8017
RAL 7016

## PETOUGAONA KUTIJA
(300x300; 350x350)

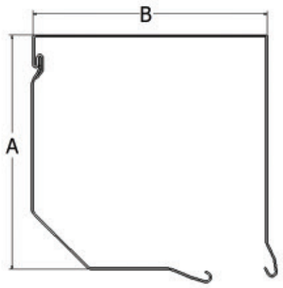


RAL 9016

## BOČNE STRANICE ZA PETOUGAONU KUTIJU
(300x300; 350x350)

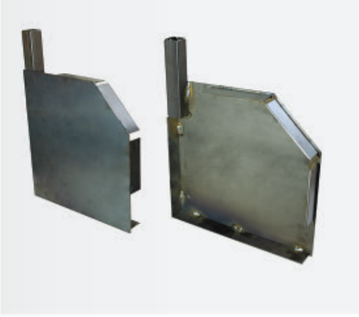

RAL 9016

## GUMA ZA ZAVRŠNU LAJSNU

RAL 9005

BLOKATOR
SA PRSTENOM

UVODNIK LAMELE
(TOČKIĆ)

PLASTIČNA ČAŠA SA PINOM
(Ø70)

ALUMINIJUMSKA ČAŠA
SA PINOM (Ø70)

LEŽAJ SA METALNIM
UMETKOM
(42x12)

NOSAČ LEŽAJA
ZA ROLO VRATA
(42mm)

ČEP ZA LAMELU
(77mm)

METALNA OSOVINA
(Ø70)

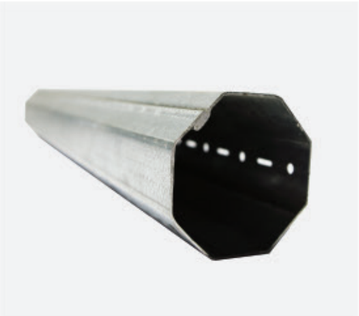

# KOMARNICI

EKOLUKA KEY
Pouzdan partner za zajednički uspeh

## ROLO KOMARNIK SA MREŽICOM
(1.6m; 2.4m)

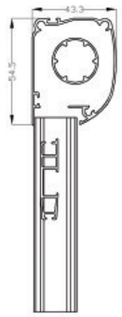


RAL 9016
RAL 9006
RAL 8017
RAL 8014
RAL 7016

## ROLO KOMARNIK SA MREŽICOM SA KAČENJEM
(1.6m; 2.4m)

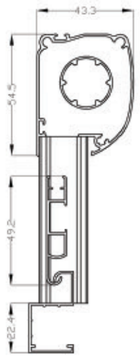


RAL 9016
RAL 9006
RAL 8017
RAL 8014
RAL 7016

## VODILICA ZA ROLO KOMARNIK SA ČETKICOM

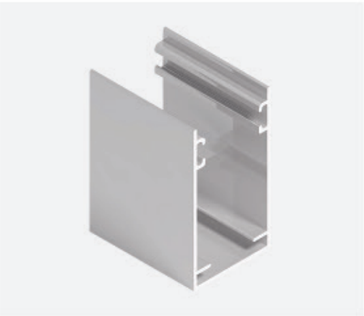

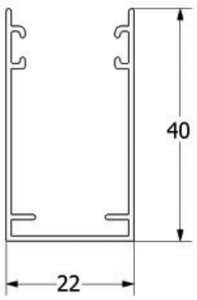


RAL 9016
RAL 9006
RAL 8017
RAL 8014
RAL 7016

## SET ZA ROLO KOMARNIK

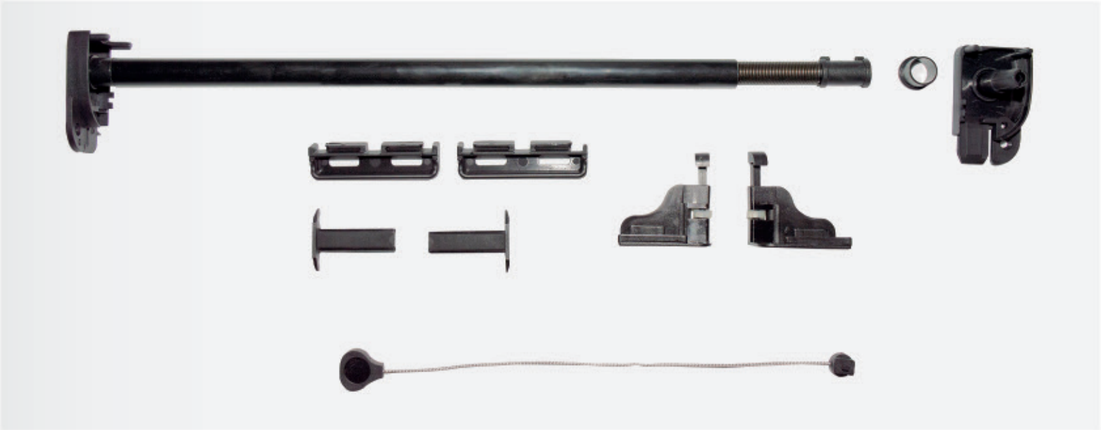

# KOMARNICI | PLISE KOMARNICI

*Asortiman se odnosi na plise komarnike dimenzije 26mm

EKOLUKA KEY
Pouzdan partner za zajednički uspeh

## RAM ZA PLISE

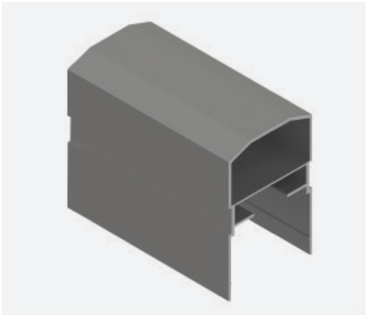

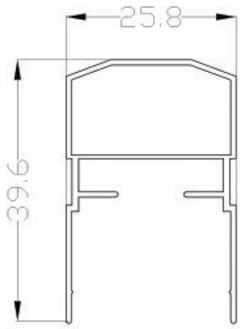


RAL 9016
RAL 9006
RAL 8017
RAL 8014
RAL 7016

## KLIZNI PROFIL
(6m; 6.3m)

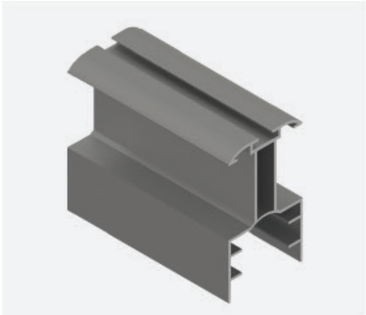

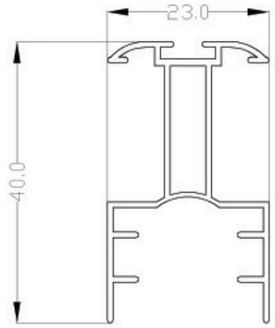


RAL 9016
RAL 9006
RAL 8017
RAL 8014
RAL 7016

## PRELAZNA LAJSNA

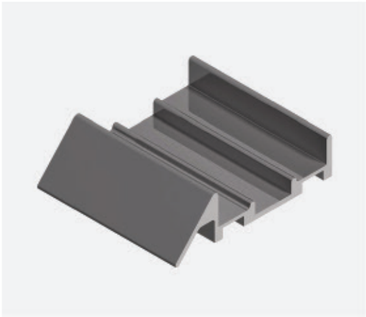

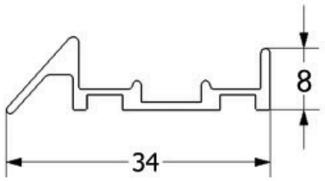


## PLISE MREŽA
(2000mm; 2200mm; 2500mm; 3000mm)

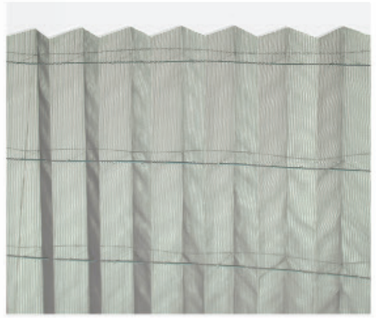

## PLASTIČNA TRAKA

## KANAP
(kotur 500m)

## DVOSTRANA LEPLJIVA TRAKA
(kotur 50m)

## MAGNETNA TRAKA
(kotur 200m)

## PREKLOPNA RUČICA ZA PLISE

SET ZA PLISE - TAKMATIK

SET ZA PLISE - TIP 1

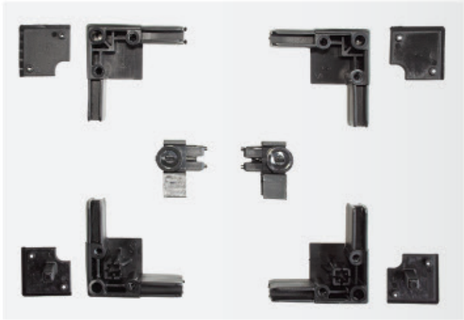

SET ZA PLISE - 8mm

SET ZA PLISE - TIP 2

TAKMATIK PROFIL

TAKMATIK KLIZNI PROFIL

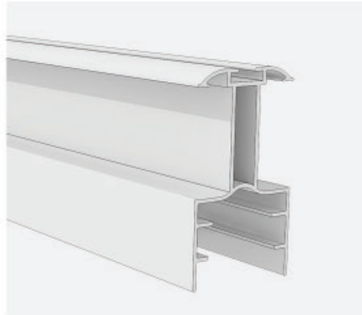

ČETKICA ZA
TAKMATIK PROFIL

PVC TRAKA ZA
TAKMATIK PROFIL

LEPLJIVA TRAKA
ZA TAKMATIK

MREŽICA ZA
TAKMATIK PROFIL

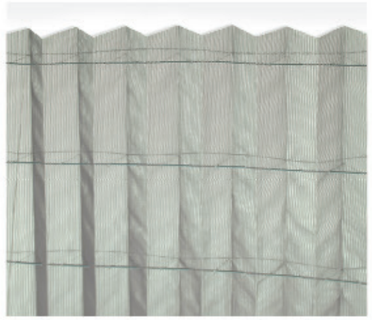

## PROFIL ZA FIKSNI KOMARNIK
(10x20; 17x25)

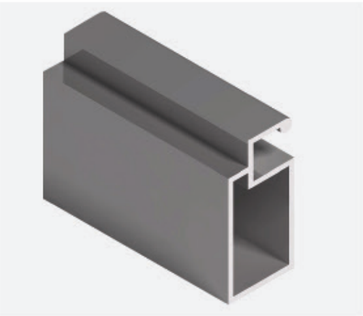

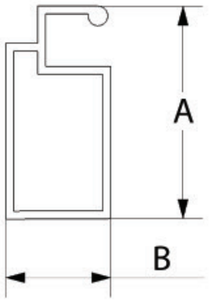


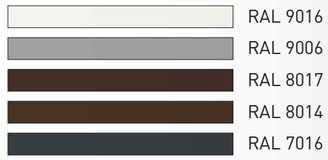


## MREŽA ZA FIKSNI KOMARNIK
(1,2x30m; 1,4x30m)

## ZATVARAČ

## ŠARKA

## PVC UGAO ZA FIKSNI KOMARNIK
(90°)

## VEZA

## PVC UGAO ZA FIKSNI KOMARNIK
(45°)

## GUMA ZA FIKSNI
(5mm)

MOTORI

STANDARDNI MOTOR Ø40 10Nm
(AM35-10/14)

STANDARDNI MOTOR Ø60 20Nm
(AM45-20/17)

STANDARDNI MOTOR Ø70 140Nm
(AM60-140/9)

MOTOR SA CENTRALOM Ø40 10Nm
(AM35-10/14-E)

MOTOR SA CENTRALOM Ø60 50Nm
(AM45-50/12-ME)

MOTOR SA REDUKTUROM Ø60 50Nm
(AM45-50/12-M)

MOTOR SA REDUKTOROM Ø70 80Nm
(AM60-80/12-M)

MOTOR SA REDUKTOROM Ø70 100Nm
(AM60-100/12-M)

MOTOR SA REDUKTOROM Ø70 140Nm
(AM60-140/9-M)

A-OK®

## ZVONO/ VRATILO ZA RUČNO MOTANJE

## KURBLA - FIKSNA
(1,2m; 1,5m; 2,0m)

## KURBLA - LOMLJIVA
(1,2m; 1,5m)

## SET KURBLE ZA ROLETNU

## KRUNA ZA TENDU
(70mm)

## ADAPTER ZA TENDU
(70mm)

# AUTOMATIKA

ZIDNI PREKIDAČ
(1-kanalni)

ZIDNI PREKIDAČ
(2-kanalni)

ZIDNI PREKIDAČ
SA TAJMEROM

ZIDNI MANUELNI PREKIDAČ
(1-kanalni)

DALJINAC
(1-kanalni)

DALJINAC
(1-kanalni; 4-kanalni)

DALJINSKI UPRAVLJAČ
(1-kanalni; 6-kanalni; 16-kanalni)

## DALJINSKI UPRAVLJAČ SA MAGNETNIM DRŽAČEM
(1-kanalni; 6-kanalni; 16-kanalni)

## DALJINSKI UPRAVLJAČ SA TOUCH SCREEN-OM
(1-kanalni; 2- kanalni; 6-kanalni; 16-kanalni)

## CENTRALA ZA ROLO VRATA

## CENTRALA ZA ROLO VRATA SA DVA DALJINCA

## CENTRALA ZA ROLETNE

## FOTO ĆELIJA

WWW.EKOLUKA.RS